KARELYANA

ДИЛЕРСКИЙ ПРАЙС-ЛИСТ «ДВЕРИ-КОМПЛЕКТЫ»

Наш бренд, узко специализируется на производстве материалов для изготовления рамных дверей. Цены в таблицах приведены на полотна подвесной системы, опорная система доп. раздел «фурнитура»

Комплекты профиля рамы дверей для самостоятельной сборки. Подвесной и опорной системы.

- Основа мдф для самостоятельной покраски
- ПВХ декоры, самые стильные на сегодня
- Эмаль: любой оттенок по каталогу RAL

Комплекты дверей изготавливаются по вашим размерам с шагом 1 мм. Максимальная высота полотна 2795 мм. Ширина полотна, выберете подходящий размер в таблице. Стоимость рам с раскладкой 2011 (крест) указана за одну лицевую сторону. Вторая лицевая сторона, прибавьте необходимый элемент*дополнительно. В стоимость входит: деталировка профиля в размер, присадка отверстий для сборки, уплотнитель для стекла, нагеля, фрезеровка подвесной системы, упаковка. Срок сборки комплекта для сборки ПВХ, 10 дней, эмаль 3 недели.

Дверь в собранном виде. Прибавьте стоимость материала вставки, фурнитуру, сборку, упаковку. Срок сборки дверей ПВХ 3 недели, эмаль 4-5 недель.

Подробно ознакомиться с техническими данными вы можете в разделе «Техподдержка»
http://mf-doors.ru/manual/22.html

Декор рамы: Основа мдф / ПВХ лофт черный, Софт тач белый, Эмаль RAL

Модель двери № 1	≤ 640 мм	≤ 740 мм	≤ 840 мм	≤ 960 мм	≤ 1100 мм
Рама основа мдф	8200 руб.	8550руб.	8900 руб.	9250 руб.	9600 руб.
Рама пвх декоры	11950 руб.	12300 руб.	12650 руб.	13000 руб.	13350 руб.
Рама эмаль RAL	14800 руб.	15300 руб.	15800 руб.	16300 руб.	16800 руб.
Рама эмаль текстура	15300 руб.	15800 руб.	16300 руб.	16800 руб.	17000 руб.

Модель двери № 2	≤ 640 мм	≤ 740 мм	≤ 840 мм	≤ 960 мм	≤ 1100 мм
Рама основа мдф	8550 руб.	8900 руб.	9250 руб.	9600 руб.	9950 руб.
Рама пвх декоры	12300 руб.	12650 руб.	13000 руб.	13350руб.	13700 руб.
Рама эмаль RAL	15200руб.	15700 руб.	16200 руб.	16700 руб.	17250 руб.
Рама эмаль текстура	15860 руб.	16200 руб.	16550 руб.	17050 руб.	18290 руб.

Модель двери № 3	≤ 640 мм	≤ 740 мм	≤ 840 мм	≤ 960 мм	≤ 1100 мм
Рама основа мдф	8750 руб.	9100 руб.	9450 руб.	9800 руб.	10150 руб.
Рама пвх декоры	12500 руб.	12850 руб.	13200 руб.	13550 руб.	13900 руб.
Рама эмаль RAL	15500 руб.	16000 руб.	16500 руб.	17000 руб.	17615 руб.
Рама эмаль текстура	15800 руб.	16300руб.	16800 руб.	17300 руб.	18180 руб.

Модель двери № 4	≤ 640 мм	≤ 740 мм	≤ 840 мм	≤ 960 мм	≤ 1100 мм
Рама основа мдф	8950 руб.	9300 руб.	9650 руб.	10000 руб.	10350 руб.
Рама пвх декоры	12700 руб.	13150 руб.	13450 руб.	13750 руб.	14100 руб.
Рама эмаль RAL	16400 руб.	16900 руб.	17400 руб.	17900 руб.	18420 руб.
Рама эмаль текстура	16740 руб.	16510 руб.	17250 руб.	18120 руб.	19060 руб.

Модель двери № 8	≤ 640 мм	≤ 740 мм	≤ 840 мм	≤ 960 мм	≤ 1100 мм
Рама основа мдф	8450 руб.	8800руб.	9150 руб.	9500 руб.	9850 руб.
Рама пвх декоры	11450 руб.	11800 руб.	12150 руб.	12550 руб.	12850 руб.
Рама эмаль RAL	14050 руб.	14550 руб.	15050 руб.	15550 руб.	16050 руб.
Рама эмаль текстура	14420 руб.	14860 руб.	15290 руб.	15840 руб.	16410 руб.

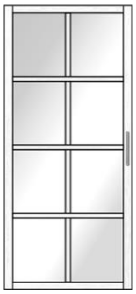

Модель двери № 10	≤ 640 мм	≤ 740 мм	≤ 840 мм	≤ 960 мм	≤ 1100 мм
Рама основа мдф	8950 руб.	9300 руб.	9650 руб.	10000 руб.	10350 руб.
Рама пвх декоры	12350 руб.	12700руб.	13050 руб.	13400 руб.	13750 руб.
Рама эмаль RAL	15250 руб.	15750 руб.	16250 руб.	16870 руб.	17615 руб.
Рама эмаль текстура	16500 руб.	17160 руб.	17790 руб.	18560 руб.	19380 руб.

Модель двери № 11	≤ 640 мм	≤ 740 мм	≤ 840 мм	≤ 960 мм	≤ 1100 мм
Основа мдф	9350 руб.	9700 руб.	10050 руб.	10400 руб.	10750 руб.
ПВХ декоры	13400 руб.	13750 руб.	14100 руб.	14450 руб.	14800 руб.
Эмаль мат RAL	16400 руб.	17100 руб.	17760 руб.	18560 руб.	19420 руб.
Эмаль текстура дерева	16940 руб.	17710 руб.	18440 руб.	19320 руб.	20260 руб.

Модель двери № 12/1	≤ 640 мм	≤ 740 мм	≤ 840 мм	≤ 960 мм	≤ 1100 мм
Рама основа мдф	9700руб.	10050 руб.	10400руб.	10750 руб.	11100 руб.
Рама пвх декоры	13500 руб.	14000 руб.	14500 руб.	15000 руб.	15500 руб.
Рама эмаль RAL	18040 руб.	18600 руб.	19170руб.	19870 руб.	20610 руб.
Рама эмаль текстура	18730 руб.	19360 руб.	19990 руб.	20760 руб.	21580 руб.

Модель двери № 13	≤ 640 мм	≤ 740 мм	≤ 840 мм	≤ 960 мм	≤ 1100 мм
Рама основа мдф	9850руб.	10200 руб.	10550 руб.	10900 руб.	11250 руб.
Рама пвх декоры	13550 руб.	13900 руб.	14250 руб.	14600 руб.	14950 руб.
Рама эмаль RAL	18800 руб.	19400 руб.	19870 руб.	20760 руб.	21420 руб.
Рама эмаль текстура	18370 руб.	19140 руб.	19910 руб.	20640 руб.	22460 руб.

Базовый делитель вставки профиль 1523, 1326, делит стекло на раздельные части.

Если по дизайну вам больше подходит тонкий делитель, используйте профиль 2011, в таком случае стекло будет цельным, а профиль 2011 накладным с фиксацией на клей.

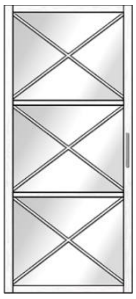

Модель двери № 22	≤ 640 мм	≤ 740 мм	≤ 840 мм	≤ 960 мм	≤ 1100 мм
Рама основа мдф	8950 руб.	9300 руб.	9650 руб.	10000 руб.	10350 руб.
Рама пвх декоры	12850 руб.	13200 руб.	13550руб.	13900 руб.	14250 руб.
Рама эмаль RAL	15720 руб.	16220 руб.	16720 руб.	16860 руб.	17490 руб.
Рама эмаль текстура	16100 руб.	16640 руб.	17170 руб.	17450 руб.	18140 руб.

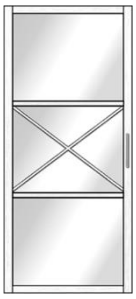

Модель двери № 48	≤ 640 мм	≤ 740 мм	≤ 840 мм	≤ 960 мм	≤ 1100 мм
Рама основа мдф	8750 руб.	9150руб.	9500 руб.	9850 руб.	10250 руб.
Рама пвх декоры	12300 руб.	12650 руб.	13000 руб.	13350 руб.	13700 руб.
Рама эмаль RAL	15160 руб.	15660 руб.	16140 руб.	16740 руб.	17370 руб.
Рама эмаль текстура	15480 руб.	16030 руб.	16560 руб.	17210 руб.	17910 руб.

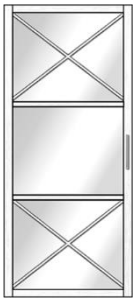

Модель двери № 49	≤ 640 мм	≤ 740 мм	≤ 840 мм	≤ 960 мм	≤ 1100 мм
Рама основа мдф	8850 руб.	9200 руб.	9550 руб.	9900 руб.	10350 руб.
Рама пвх декоры	12450 руб.	12800 руб.	13150 руб.	13500 руб.	13850 руб.
Рама эмаль RAL	15160 руб.	15660 руб.	16190 руб.	16990 руб.	17660 руб.
Рама эмаль текстура	15580 руб.	15840 руб.	16670 руб.	17230 руб.	18140 руб.

*Вторая лицевая сторона дополнительно	Цена		
2011 Хлыст 2800 х 4 х 25 мм	1 хлыст	2 хлыста	3 хлыста
2011 ПВХ	800 руб.	1600 руб.	2400 руб.
2011 эмаль	1600 руб.	3200 руб.	4800 руб.

«Классик»

- Классическая филенка толщина 16 мм покрытие эмаль цена за м2 в таблице материал вставки
- Классическая филенка толщина 8 мм панель пвх с раскладкой 2011 цена в таблице мат вставки

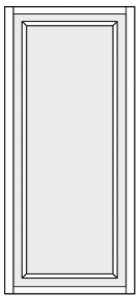

Модель двери № 65	≤ 640 мм	≤ 740 мм	≤ 840 мм	≤ 960 мм	≤ 1100 мм
Рама основа мдф	8250 руб.	8600 руб.	8950 руб.	9300 руб.	9650 руб.
Рама пвх декоры	11950 руб.	12300 руб.	12650 руб.	13000 руб.	13350 руб.
Рама эмаль RAL	14800 руб.	15100 руб.	15400 руб.	15800 руб.	16200 руб.
Рама эмаль текстура	15000 руб.	15400 руб.	15640 руб.	16080 руб.	16520 руб.

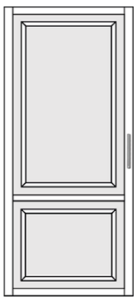

Модель двери № 54	≤ 640 мм	≤ 740 мм	≤ 840 мм	≤ 960 мм	≤ 1100 мм
Рама основа мдф	8450 руб.	8800 руб.	9150 руб.	9500 руб.	9850 руб.
Рама пвх декоры	11450 руб.	11800 руб.	12150 руб.	12500руб.	12850 руб.
Рама эмаль RAL	14200 руб.	14700 руб.	15200 руб.	15700 руб.	16200 руб.
Рама эмаль текстура	14420 руб.	14860 руб.	15290 руб.	15840 руб.	16410 руб.

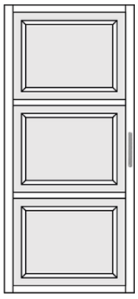

Модель двери № 55	≤ 640 мм	≤ 740 мм	≤ 840 мм	≤ 960 мм	≤ 1100 мм
Рама основа мдф	8650 руб.	9000 руб.	9350руб.	9700 руб.	10050 руб.
Рама пвх декоры	12350 руб.	12700 руб.	13050 руб.	13400 руб.	13750 руб.
Рама эмаль RAL	15200 руб.	15600 руб.	15990 руб.	16490 руб.	17050 руб.
Рама эмаль текстура	15420 руб.	15860 руб.	16290 руб.	16840 руб.	17410 руб.

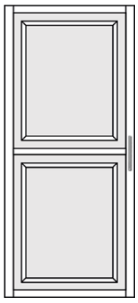

Модель двери № 53	≤ 640 мм	≤ 740 мм	≤ 840 мм	≤ 960 мм	≤ 1100 мм
Рама основа мдф	8450 руб.	8800 руб.	9150 руб.	9500 руб.	9850 руб.
Рама пвх декоры	11450 руб.	11800 руб.	12150 руб.	12500руб.	12850 руб.
Рама эмаль RAL	14200 руб.	14700 руб.	15200 руб.	15700 руб.	16200 руб.
Рама эмаль текстура	14420 руб.	14860 руб.	15290 руб.	15840 руб.	16410 руб.

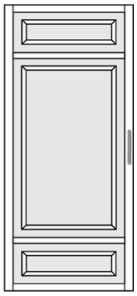

Модель двери № 56	≤ 640 мм	≤ 740 мм	≤ 840 мм	≤ 960 мм	≤ 1100 мм
Рама основа мдф	8650 руб.	9000 руб.	9350руб.	9700 руб.	10050 руб.
Рама пвх декоры	12350 руб.	12700 руб.	13050 руб.	13400 руб.	13750 руб.
Рама эмаль RAL	15200 руб.	15600 руб.	15990 руб.	16490 руб.	17050 руб.
Рама эмаль текстура	15420 руб.	15860 руб.	16290 руб.	16840 руб.	17410 руб.

Модель двери № 57	≤ 640 мм	≤ 740 мм	≤ 840 мм	≤ 960 мм	≤ 1100 мм
Рама основа мдф	8650 руб.	9000 руб.	9350руб.	9700 руб.	10050 руб.
Рама пвх декоры	12350 руб.	12700 руб.	13050 руб.	13400 руб.	13750 руб.
Рама эмаль RAL	15200 руб.	15600 руб.	15990 руб.	16490 руб.	17050 руб.
Рама эмаль текстура	15420 руб.	15860 руб.	16290 руб.	16840 руб.	17410 руб.

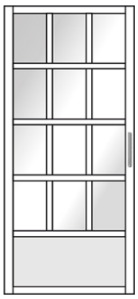

Модель двери № 64	≤ 640 мм	≤ 740 мм	≤ 840 мм	≤ 960 мм	≤ 1100 мм
Рама основа мдф	9850руб.	10200 руб.	10550 руб.	10900 руб.	11250 руб.
Рама пвх декоры	13550 руб.	13900 руб.	14250 руб.	14600 руб.	14950 руб.
Рама эмаль RAL	18800 руб.	19400 руб.	19870 руб.	20760 руб.	21420 руб.
Рама эмаль текстура	18370 руб.	19140 руб.	19910 руб.	20640 руб.	22460 руб.

Классик-филенка 16 мм, эмаль

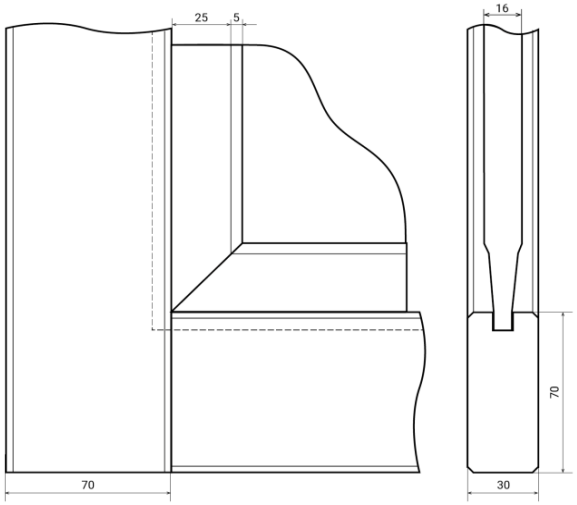

Классик-филенка 8 мм, ПВХ

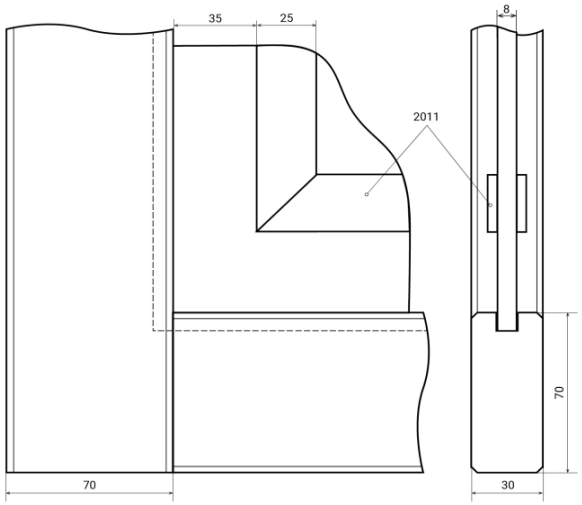

Жалюзи 2106

Модель двери № 36	≤ 640 мм	≤ 740 мм	≤ 840 мм	≤ 960 мм	≤ 1100 мм
Рама основа мдф	8250 руб.	8600 руб.	8950 руб.	9300 руб.	9650 руб.
Рама пвх софт белый	11950 руб.	12300 руб.	12650 руб.	13000 руб.	13350 руб.
Рама эмаль RAL	14800 руб.	15100 руб.	15400 руб.	15800 руб.	16200 руб.
*База вставки 2106 софт белый во всех вариантах					

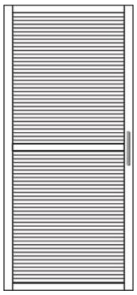

Модель двери № 36/1	≤ 640 мм	≤ 740 мм	≤ 840 мм	≤ 960 мм	≤ 1100 мм
Рама основа мдф	8450 руб.	8800 руб.	9150 руб.	9500 руб.	9850 руб.
Рама пвх софт белый	11450 руб.	11800 руб.	12150 руб.	12500руб.	12850 руб.
Рама эмаль RAL	14200 руб.	14700 руб.	15200 руб.	15700 руб.	16200 руб.
*База вставки 2106 софт белый во всех вариантах					

Модель двери № 37	≤ 640 мм	≤ 740 мм	≤ 840 мм	≤ 960 мм	≤ 1100 мм
Рама основа мдф	8650 руб.	9000 руб.	9350руб.	9700 руб.	10050 руб.
Рама пвх софт белый	12350 руб.	12700 руб.	13050 руб.	13400 руб.	13750 руб.
Рама эмаль RAL	15200 руб.	15600 руб.	15990 руб.	16490 руб.	17050 руб.
*База вставки 2106 софт белый во всех вариантах					

Материал вставки в размер

Стекло 4 мм	Цена м2
Стекло прозрачное полированное	1900 руб.
Стекло прозрачное / вторая сторона прозрачная пленка nexfil SF 4 MIL	3300 руб.
Стекло сатин б/цв. (матированное стекло хим. травление)	2500 руб.
Стекло сатин б/цв. / вторая сторона пленка nexfil matte white (белое матовое стекло)	4200 руб.
Зеркало б/цв.	2700 руб.
Тонированное бронза	3000 руб.
Матированное бронза	4000 руб.
Оптивайт осветленный	4800 руб.
Лакобель белая на оптивайте 9003	5500 руб.
Филенка	Цена М2
Прямая филенка Основа 8 мм	1800 руб.
Прямая филенка пвх 8 мм	3600 руб.
Прямая филенка 8 мм эмаль	6600 руб.
Филенка классик 16 мм основа мдф	2800 руб.
Филенка классик 16 мм пвх мдф	4000 руб.
Филенка классик 16 мм эмаль	7000 руб.
Вставка жалюзи 2106	
ПВХ софт белый	3800 руб.
Эмаль RAL база софт белый крашенный	8800 руб.

Декор профиль целыми хлыстами L – 2.8 мет.

ПВХ	Цена шт.
2011 декоративная раскладка 25 х 4 мм	500 руб.
2209 наличник, декор трека 70 х 12 мм	1000 руб.
2118 маскировочная планка трека 120 х 8 мм	1100 руб.
2106 Софт белый	1000 руб.
Эмаль	
2011 декоративная раскладка 25 х 4 мм хлыст	1000 руб.
2209 наличник, декор трека 70 х 12 мм. м/п	1800 руб.
2118 маскировочная планка трека 120 х 8 мм. м/п	2600 руб.
1372 декоративная розетка 70 х 70 х 16 мм шт.	500 руб.

Фурнитура

Подвесная система / перегородки	Цена
Направляющая м/п	850 руб.
Комплект роликов на одну дверь	1000 руб.
Перецеп телескопический	1000 руб.
Синхронизатор телескопический ТЛ 2 + 1 дверь	4800 руб.
Синхронизатор телескопический ТЛ 3 + 1 дверь	6800 руб.
Синхронизатор открывания трос на 2 центральные двери	3000 руб.
Доводчик универсальный JN	1800 руб.
Ручка врезная 085 размер 180 х 18 цвет: белый, серебро, лофт черный пр-во Италия	350 руб.
Опорная система / двери купе	
Система купе горизонт нижний AL (толщина стенки 1.2 мм) цена за дверь шт.	700 руб.
Направляющая верх, низ Ш образная цвет алюминий, белый	1600 руб. м/п
Направляющая верх, низ Ш эмаль по RAL	2800 руб. м/п
Ролик усиленный с винтами 55 мм на одну дверь	1000 руб.
Доводчик комплект на одну дверь в две стороны нагрузка до 35 кг	2500 руб.
Ручка врезная 085 размер 180 х 18 цвет: белый, серебро, лофт черный пр-во Италия	350 руб.

Сборка, комплектация

Стоимость работ	цена
Базовая сборка двери с горизонтальными делителями	800 руб.
Сборка двери с одним вертикальным импостом 1326	1100 руб.
Сборка двери с двумя вертикальными импостами 1326	1200 руб.
2011 поклейка элемент односторонний	350 руб.
Фрезеровка под ручку 085	250 руб.
Упаковка собранной двери: стрейч, пузырчатая пленка, картон	500 руб.

Упаковка

Комплект для сборки: В стоимость входит упаковка для транспортной компании

Двери в сборе: В стоимость входит первичная упаковка в стрейч пленка. Упаковка для транспортной компании, дополнительно 500 руб. одна дверь

Оплата, доставка

После согласования комплектации заказа (бланк-заказ) и 100% оплаты, заказ поступает в работу.
Начальной датой срока исполнения заказа считается день зачисления денег на расчетный счет.
Отправляя заявку, учтите все необходимые данные для комплектации вашего заказа.
По готовности заказа мы используем данные для отгрузки указанные в бланк заказа: телефон получателя, адрес. Стоимость доставки, трек №, сообщим в день отгрузки заказа.
В г. Санкт-Петербург и г. Москва мы можем привезти ваш заказ частным перевозчиком.
В г. Санкт-Петербург стоимость доставки до пункта выдачи составит 2.500 руб.
В г. Москва, в радиусе внешнего кольца стоимость доставки составит от 4.000 руб. до дверей.
Разгрузка собственными силами.
В другие города отгрузка Транспортной компанией «Главдоставка».
Гарантия на ПВХ покрытие 2 года.
Гарантия качества Эмаль, осмотр при получении.
Гарантия на ролики 10 лет.
Всю остальную необходимую информацию предоставим в процессе работы, сотрудничества.

Мы можем научить вас, делать самостоятельно изделия из нашего материала

Франшиза «Эксклюзив» в своем регионе. У нас есть предложение «готовый бизнес» для желающих организовать профильную работу по данной продукции в своем регионе.

Заказы на изделия email peregorodki-m@mail.ru
По вопросам сотрудничество email info@mf-doors.ru тел. +7 (928) 459-11-23